ACCESORIOS PARA TRANSPORTES
CPR Omega - Serie UCP - Fundición

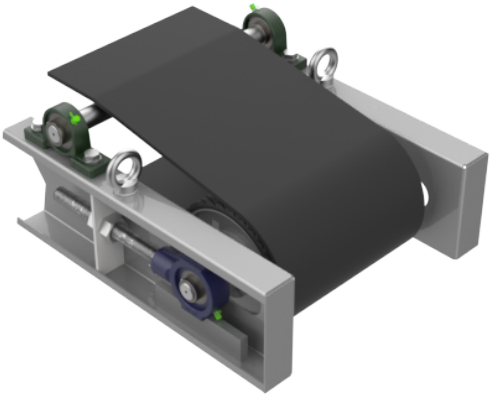

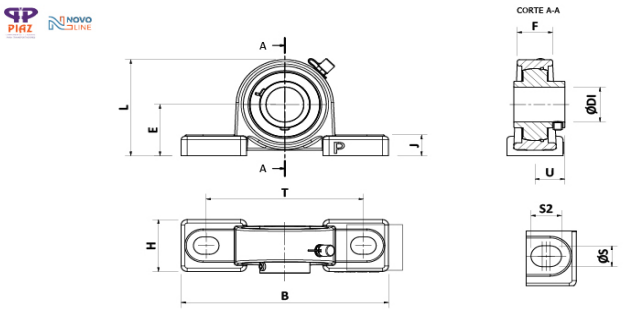

Caja porta rodamiento - Omega - Fundición - Rodamiento acero al carbono (UCP)

CÓDIGO	DESCRIPCIÓN	ØDI	ØS	S2	E	L	B	T	H	F	U
110039	CPR - OMEGA - (UCP)	20	12,5	18	33	63,5	127	95	37,5	23	20
110040	"	25	12,5	18	37	67,5	138,5	105	37,5	24	20
110041	"	30	16	20,5	43,5	82	157	119	41,5	25	20,5
110042	"	35	17	21	49,5	92	164	127	46	27	25
110043	"	40	17	21	50,5	97	179	137	47	28,5	28

MATERIALES
CAJA = FUNDICIÓN / RODAMIENTO = CS / ENGRASADOR = BS

CODIGOS
Pza. - 110038 - C.P.R. D.20mm Omega E/C 95 mm Fundición

Pza. - 110039 - C.P.R. D.25mm Omega E/C 105 mm Fundición

Pza. - 110040 - C.P.R. D.30mm Omega E/C 119 mm Fundición

Pza. - 110041 - C.P.R. D.35mm Omega E/C 127 mm Fundición

Pza. - 110042 - C.P.R. D.40mm Omega E/C 137 mm Fundición

Villa de Luján 947 - Lanús Este ventas@piazconveyor.com 1140670527 / 1158048016