ACCESORIOS PARA TRANSPORTES
CPR 2 Agujeros - Serie UCFL - INOX - Blanco

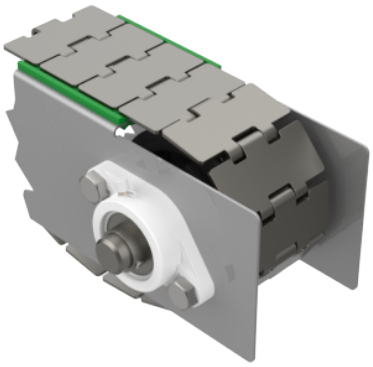

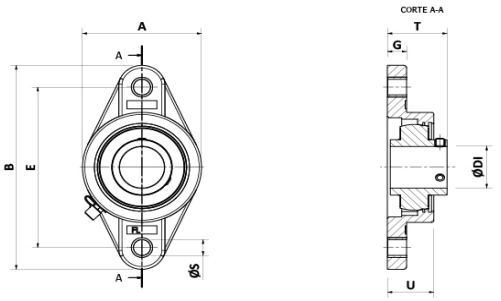

Caja porta rodamiento - 2 agujeros - Blanco - Rodamiento Inoxidable (UCFL)

CÓDIGO	DESCRIPCIÓN	ØDI	ØS	E	B	G	U	T
110006	CPR - 2 AGUJ - (UCFL)	20	11	90	113	13	26,5	33,5
110008	"	25	11	99	130,5	15	30	37
110009	"	30	11	117	147,5	13	31	40
110010	"	35	13	130	166,5	17	33,5	44,5
110011	"	40	13	144	178	17,5	33,5	51

MATERIALES
CAJA = PBT.FV / RODAMIENTO = AISI / ENGRASADOR = NPB

CODIGOS
Pza. - 110006 - C.P.R. D.20mm 2 Aguj. E/C 90 mm Inox. Bca

Pza. - 110008 - C.P.R. D.25mm 2 Aguj. E/C 99 mm Inox. Bca

Pza. - 110009 - C.P.R. D.30mm 2 Aguj. E/C 117 mm Inox. Bca

Pza. - 110010 - C.P.R. D.35mm 2 Aguj. E/C 130 mm Inox. Bca

Pza - 110011 - C.P.R. D.40mm 2 Aguj. E/C 144 mm Inox. Bca

Villa de Luján 947 - Lanús Este ventas@piazconveyor.com 1140670527 / 1158048016