ACCESORIOS PARA TRANSPORTES
Mordaza Doble con/s vástago

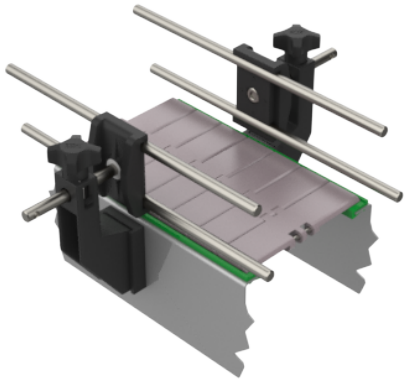

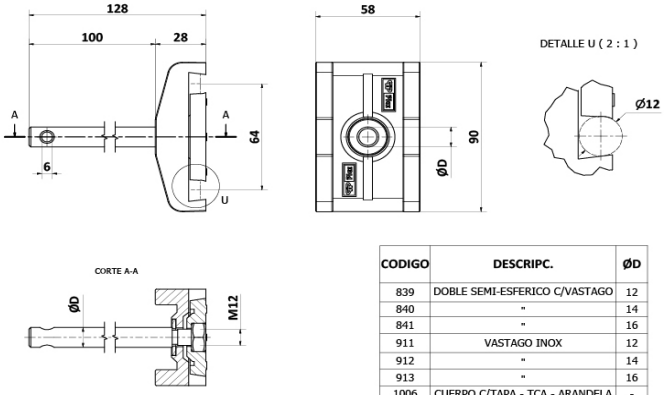

CODIGO	DESCRIPC.	ØD
839	DOBLE SEMI-ESFERICO C/VASTAGO	12
840	"	14
841	"	16
911	VASTAGO INOX	12
912	"	14
913	"	16
1006	CUERPO C/TAPA - TCA - ARANDELA	-
200	CUERPO PLASTICO SOLO	-

MATERIALES
Mordaza = PAFG / Tuerca = AISI304 / Arandela = AISI304 / Vástago = AISI304

CODIGOS
Pza. 839 - Mordaza Doble con vástago D12 x L100

Pza. 840 - Mordaza Doble con vástago D14 x L100

Pza. 841 - Mordaza Doble con vástago D16 x L100

Pza. 911 Vástago para Mordaza Doble con vástago D12 X 100

Pza. 912 Vástago para Mordaza Doble con vástago D14 X 100

Pza. 913 Vástago para Mordaza Doble con vástago D16 X 100

Pza. 1006 Cuerpo C/tapa - TCA - Arandela

Pza. 200 Cuerpo Plástico solo