# ACCESORIOS P/TRANSPORTE
## Mordaza doble Perfil cónico c/vástago D12 x L100

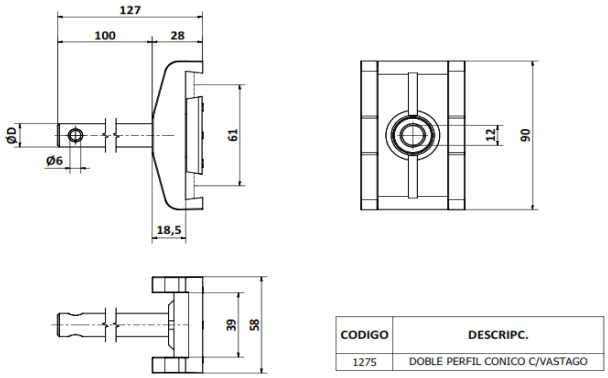


| CODIGO | DESCRIPC. |
|---|---|
| 1275 | DOBLE PERFIL CONICO C/VASTAGO |

**MATERIALES**
Mordaza = PAFG / Arandela = AISI304 / Vástago = AISI304

**CODIGOS**
Pza. 1275 - Mordaza doble perfil cónico con vástago D12 X L100

Villa de Luján 947 - Lanús Este ventas@piazconveyor.com 1140670527 / 1158048016